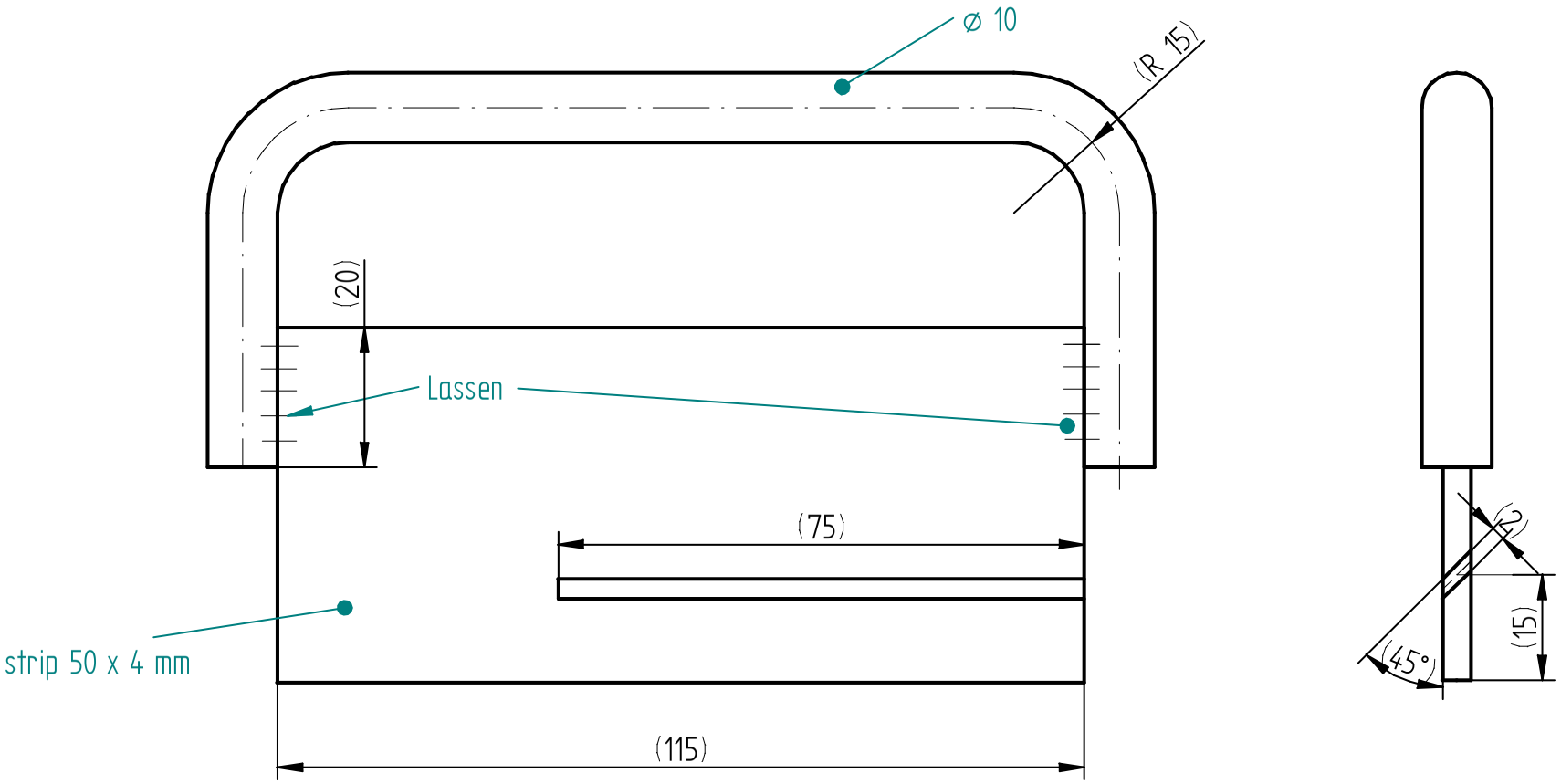
⌀ 10
(R 15)
(20)
Lassen
(75)
strip 50 x 4 mm
(115)
(2)
(15)
(45°)